OPIS TECHNICZNY WYKONANIA WODOZWODU METALOWEGO

Roboty budowlane polegają na:

a) Wykonaniu / dostarczeniu wodozwodu metalowego o poniższych parametrach lub porównywalnie zbliżonych:
- szerokość 120 mm;
- wysokość 110 mm +/- 10 mm;
- grubość profilu wodo zwodu min. 5 mm
- wodo zwód musi posiadać metalowe kotwy (stopki montażowe) o grubości profilu min 10 mm i długości min 0.60 m i ustawione w odstępach 0,2 – 0,8 m;
- wodo zwód winien posiadać zastrzał z blachy grubości 8-10 mm

b) Demontażu istniejącego wodozwodu drewnianego. Materiał z rozbiórki należy zutylizować;

c) Montażu metalowego wodozwodu:
- oczyszczenie miejsca po wodozwodzie drewnianym, ewentualne powiększenie strefy przeznaczonej na wodo zwód metalowy;
- posadowieniu wodozwodu poprzez wtopienie ich w betonie C25/30 na głębokość min.70 cm zgodnie z załącznikiem „przekrój wodozwodu"

PRZEKRÓJ WODO ZWODU

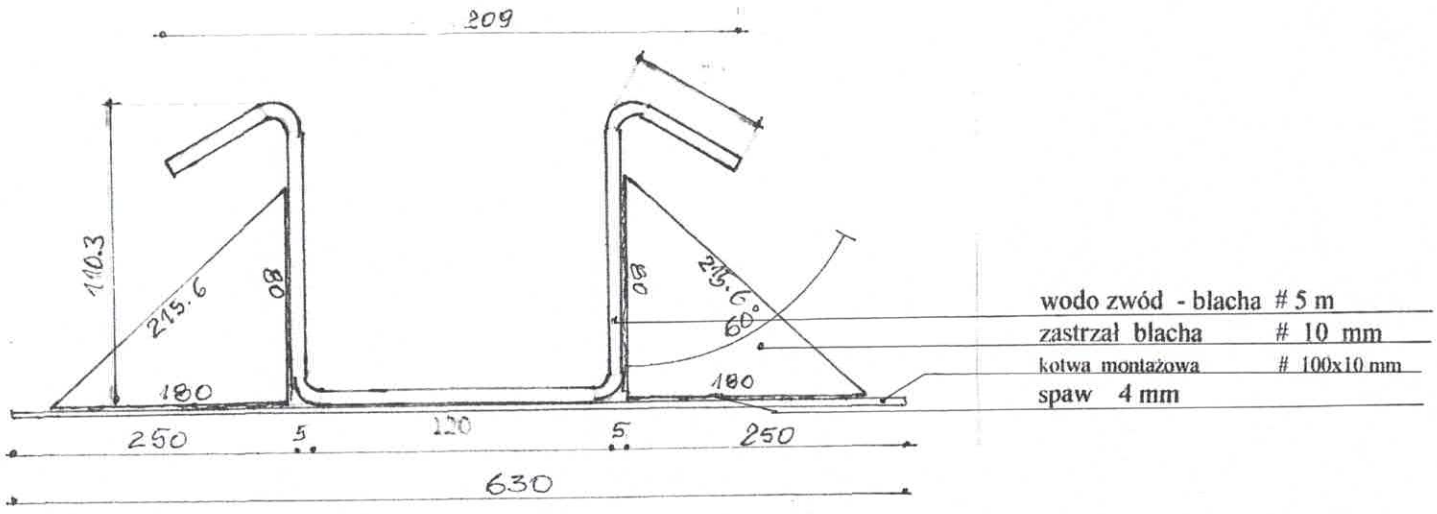

WODO ZWÓD -WIDOK

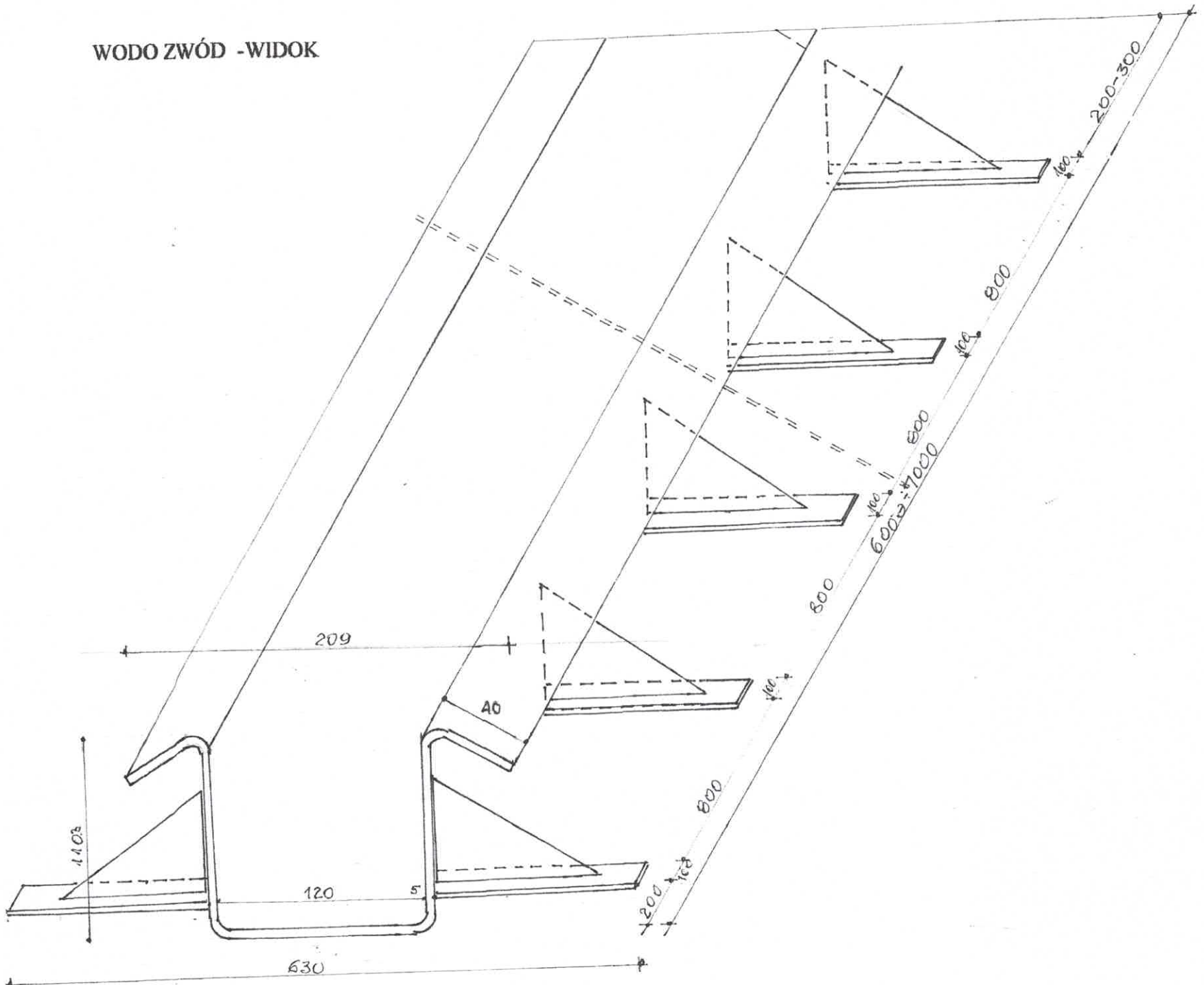

PRZEKRÓJ WODO ZWODU

